ИНСТРУКЦИЯ ПО УСТАНОВКЕ

ЗАЩИТА КАРТЕРА

111.00942.1

МАРКА	МОДЕЛЬ	ГОД ВЫПУСКА	ОБЪЕМ ДВИГАТЕЛЯ	ТИП КПП	ТИП ПРИВОДА
EXEED	VX	2020-	2.0	РОБОТ	ПОЛНЫЙ
EXEED	TXL	2020-	2.0	РОБОТ	ПОЛНЫЙ

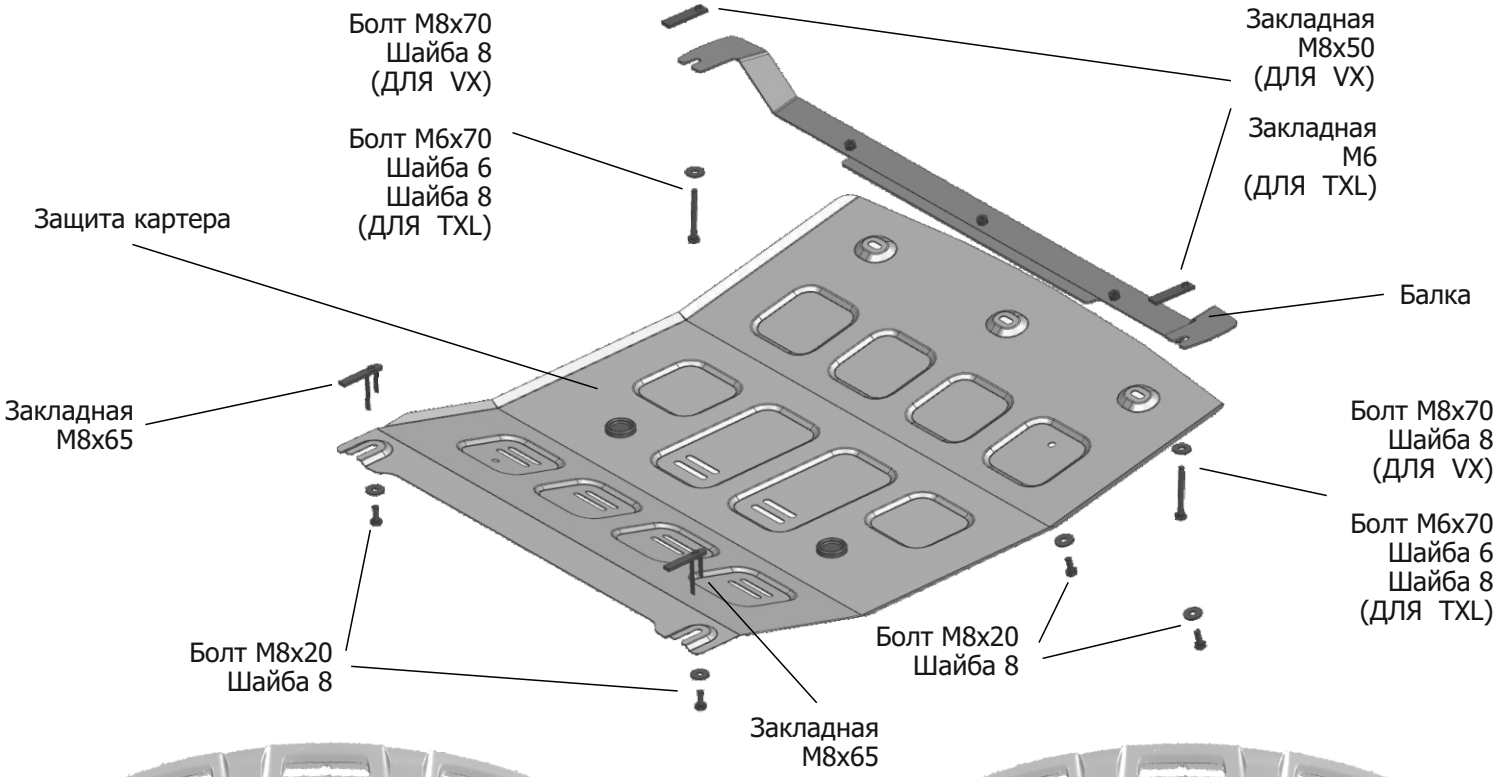

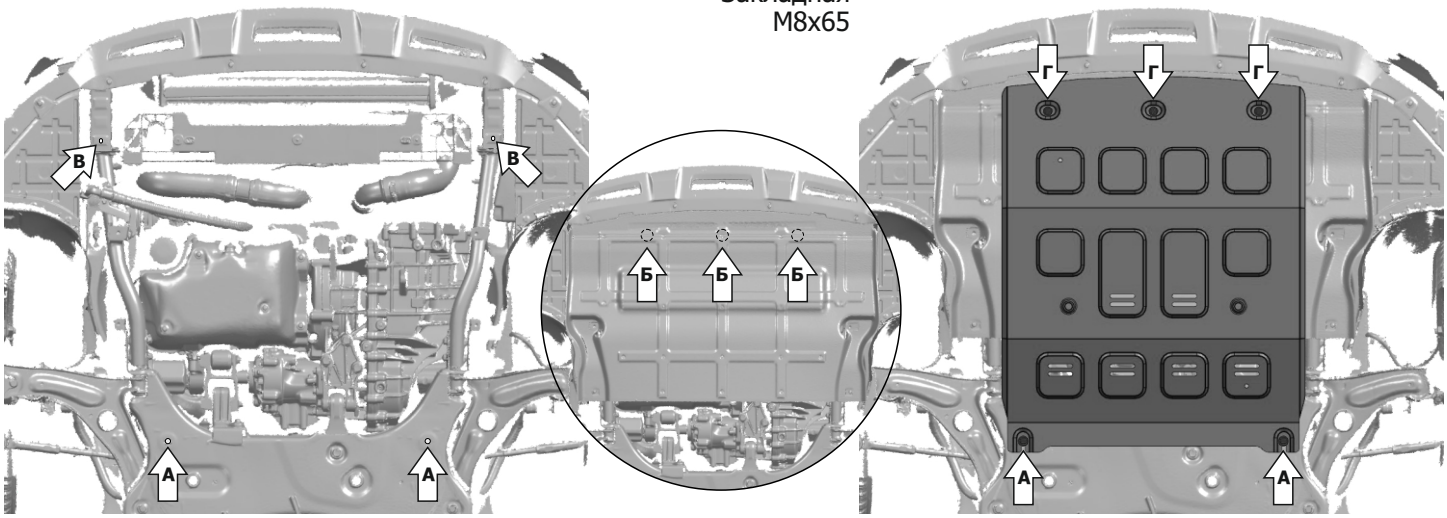

Инструкция по установке:

1. Установить закладные M8x65 с усиками в отверстия (А). Вкрутить болты M8x20 с шайбой 8 в установленные закладные.
2. Не снимая пыльник, установить защиту на вкрученные болты M8x20, прислонить защиту к пыльнику и отметить на нем места (Б) для крепежных точек защиты к балке.
3. Снять защиту. Снять штатный пыльник.
4. В отверстия (В) вставить болты M8x70 с шайбой 8 (для VX), либо M6x70 с шайбой 6 и шайбой 8(для TXL).
   Сквозь усилитель бампера, с другой стороны на вставленные болты установить гайки закладные M8x50 (для VX), либо закладные M6 (для TXL).
5. На установленные болты закрепить балку.
6. Сделать отверстия в пыльнике в местах (Б).
7. Установить штатный пыльник на место.
8. Завести защиту на вкрученные болты в местах (А) и закрепить защиту к балке в местах (Г) болтами M8x20 и шайбой 8.
7. Затянуть болты с необходимым усилием. Использование пневмоинструмента запрещено.

Состав изделия:

Наименование	Кол-во	Момент затяжки
Болт M6x70	2шт.	9Нм
Болт M8x70	2шт.	24Нм
Болт M8x20	5шт.	24Нм
Шайба 6	2шт.	
Шайба 8	7шт.	
Закладная M6	2шт.	
Закладная M8x50	2шт.	
Закладная M8x65	2шт.	
Балка	1шт.	
Экран	1шт.	

Производитель вправе вносить изменения в конструкцию защиты.
Техническая поддержка: **supp@rivalauto.com**